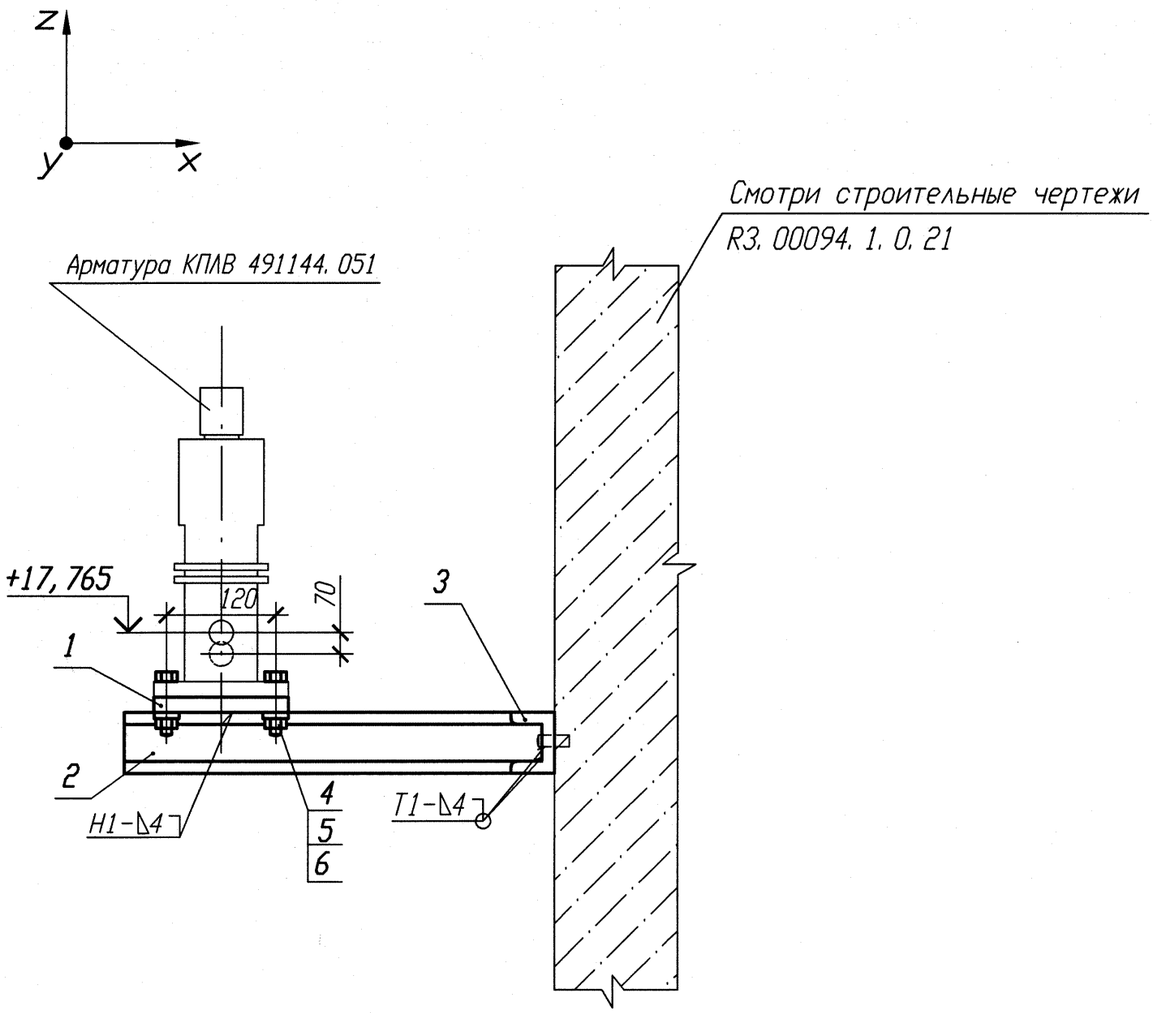

Спецификация деталей

Поз.	Обозначение	Наименование	Кол.	Материал	Масса, кг ед.	Масса, кг общ.	Приме-чание
1	10. 374. 04	Лист Б-ПН 8х150х150	1	ст 3 сп 5 ГОСТ 14637-89	1, 41	1, 41	
2	ГОСТ 8240-97	Швеллер 10 l=300	1	Вст 3 сп 5 ГОСТ 535-2005	2, 574	2, 574	
3	ГОСТ 8240-97	Швеллер 10 l=1500	1	Вст 3 сп 5 ГОСТ 535-2005	12, 89	12, 89	
4	ГОСТ 7798-70	Болт М16-8gх 40. 56	4	35 ГОСТ 1050-88	0, 09	0, 36	
5	ГОСТ 5915-70	Гайка М16-7Н. 8	4	35 ГОСТ 1050-88	0, 04	0, 16	
6	ГОСТ 10906-78	Шайба 16. 02	4	Вст 3 ГОСТ 380-94	0, 03	0, 12	
	ГОСТ 9467-75	Электроды		УОНИИ 13/45			
				Итого:		17, 51	

N опоры	Рабочее состояние						Холодное состояние						Сейсмическое состояние					
	Усилия, кН			Моменты, кН. м			Усилия, кН			Моменты, кН. м			Усилия , кН			Моменты, кН. м		
	Px	Py	Pz	Mx	My	Mz	Px	Py	Pz	Mx	My	Mz	Px	Py	Pz	Mx	My	Mz
3TS21Y001 3TS22Y001 3TS23Y001	-0, 43	-0, 27	0, 21	-0, 10	-0, 14	-0, 22	-0, 03	0	-0, 22	0, 06	0, 04	-0, 01	0, 03	0, 01	0, 01	0	0	0, 01

1 Привязку опоры смотри 3TS21Z08, 3TS22Z08, 3TS23Z08.
2 Изготовить три комплекта.
3 Сварку производить по ГОСТ 5264-80.
4 Отметка трубопровода подлежит уточнению в соответствии с уклоном трубопровода.

АРХИВНЫЙ ЭКЗЕМПЛЯР

Изм.	Кол. уч.	Лист	N док.	Подп.	Дата
1	-	Зам.	102-12	-	-
Инженер		Соприф			
Пров. вед. инж.		Веренцова			
Пров. нач. гр.		Жук			
Н. контр		Краснояров			

Инв. N подл. R3. 00783. 1. 0. 11
Лист 177

R3. TS21. 3012. 011. 01. 00. 001

Ростовская АЭС Блок 3

Реакторное отделение Негерметичная часть Трубопроводы системы очистки технологических сдувок	Стадия	Лист	Листов
	Р		1
Опора неподвижная под арматуру 3TS21Y001, 3TS22Y001, 3TS23Y001	ОАО "НИАЭП" 2012		

Взам. инв. N
Подп. и дата
Инв. N подл. R3. 00783. 1. 0. 11

Формат А3